Name: **Yacht:** **Kontakt:**

SPINNAKER/
GENNAKER

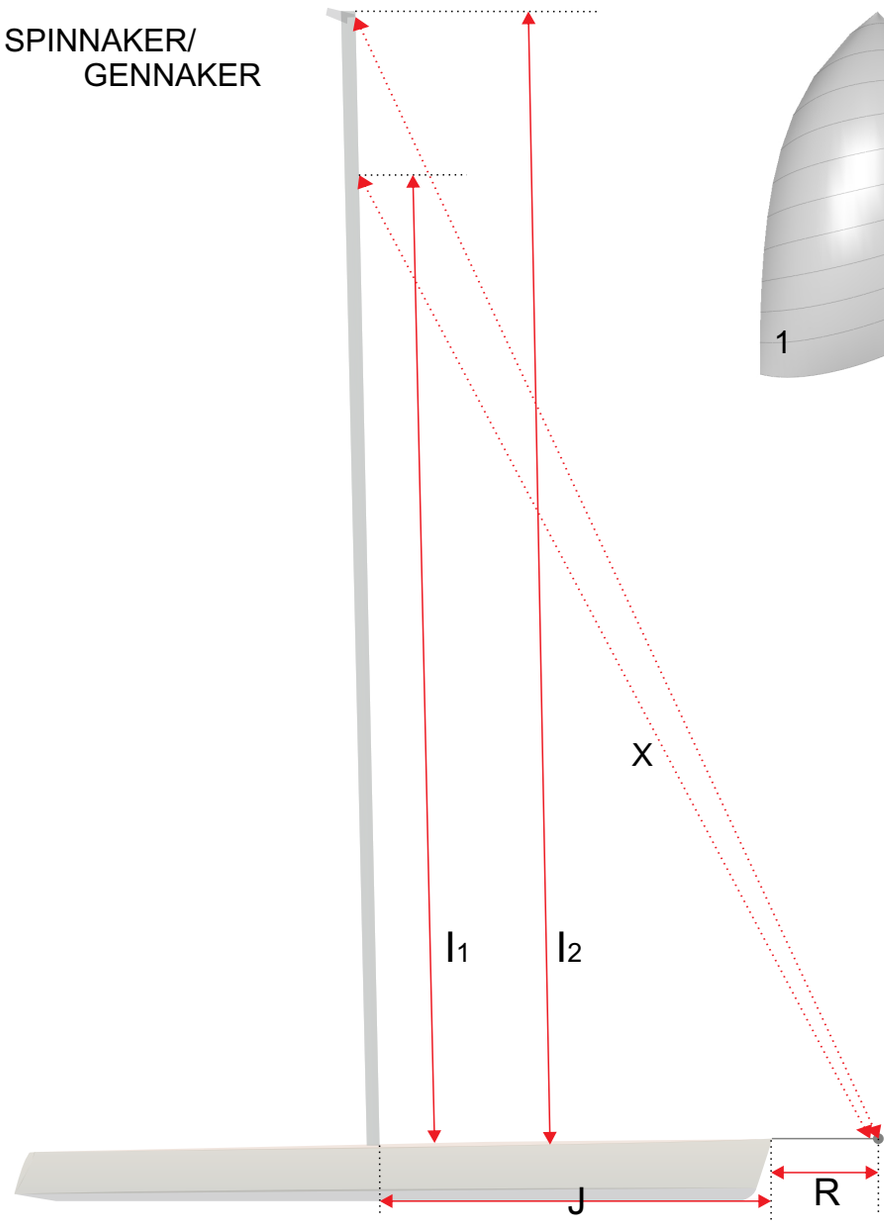

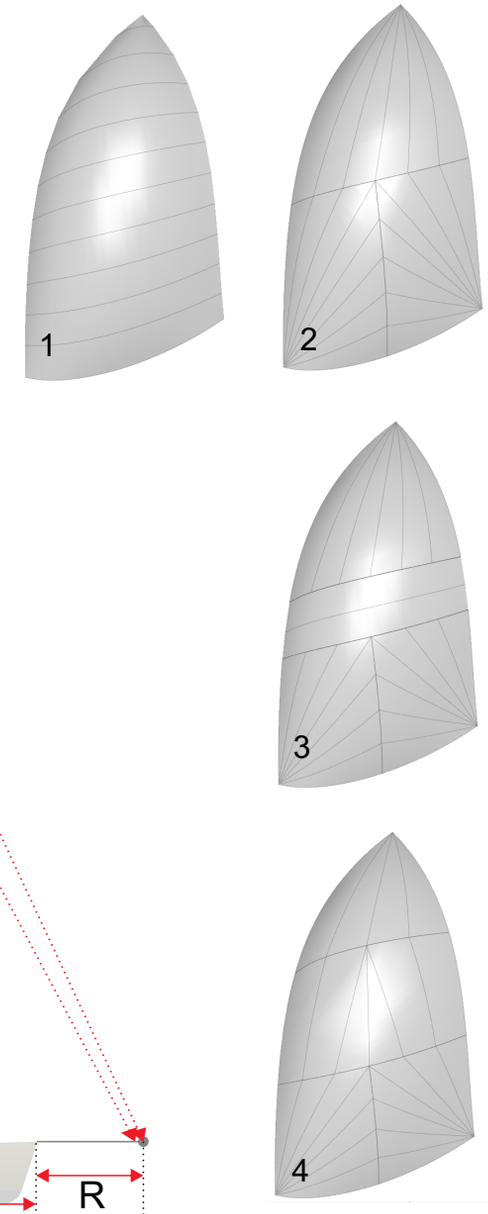

l_1 oder l_2	
J	
R	
X (Anschlagpunkt Hals bis Fallauslass)	
Schnitt (1 - 4)	

Segeltyp (Gennaker oder Spinnaker, Cruising oder Racing, für welchen Wind)	
Look (Farben)	

Anmerkungen: